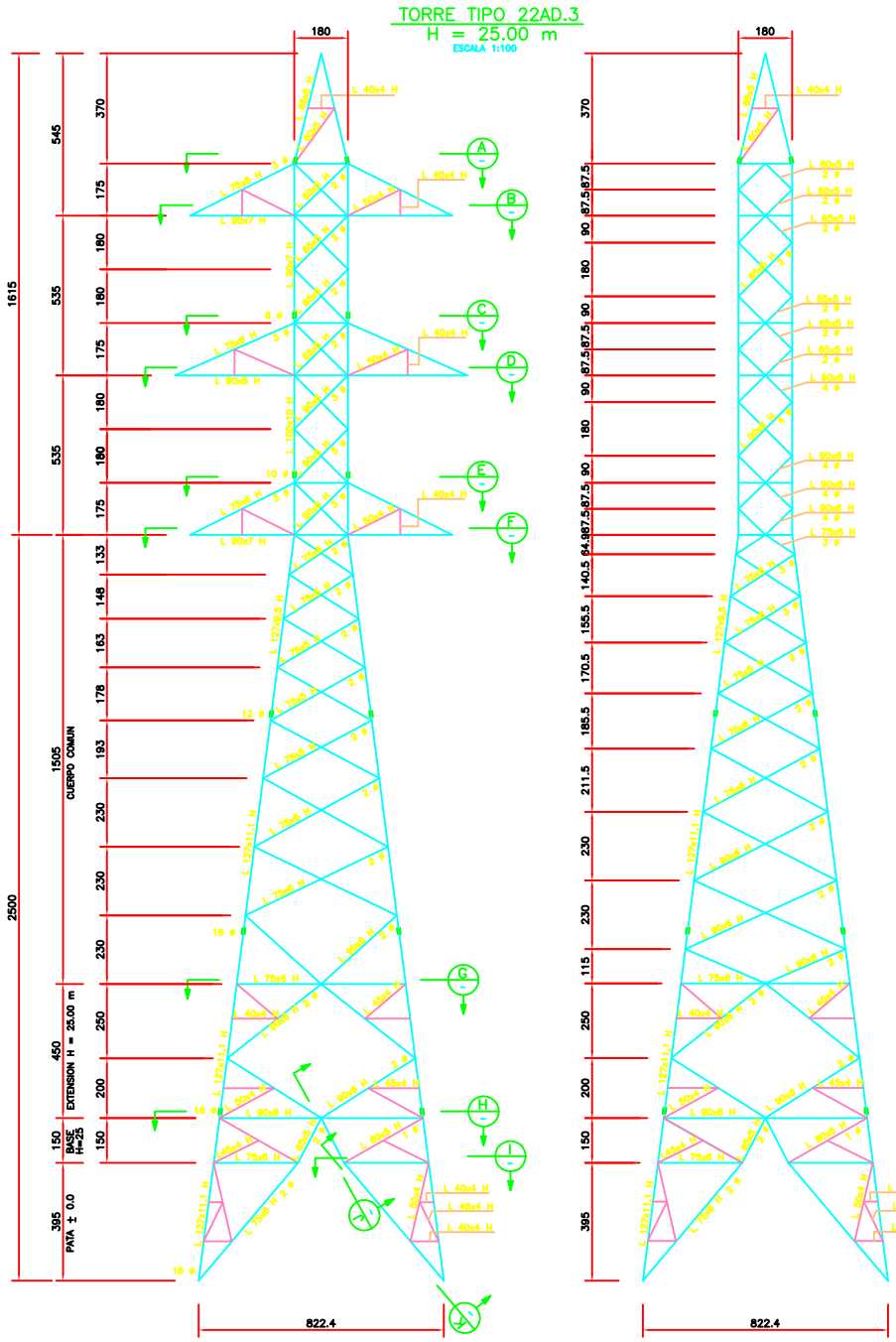

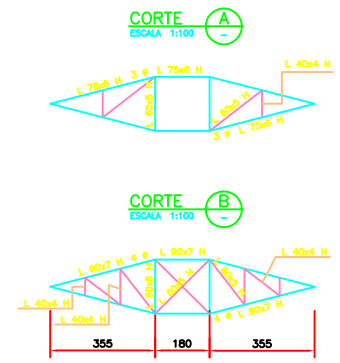

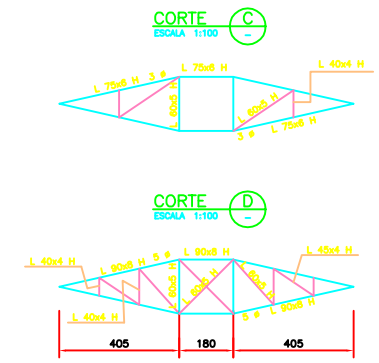

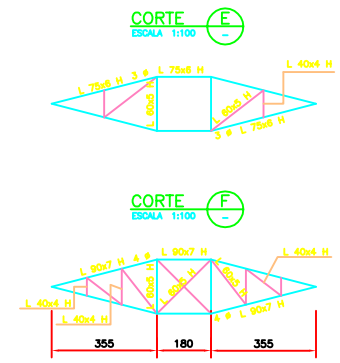

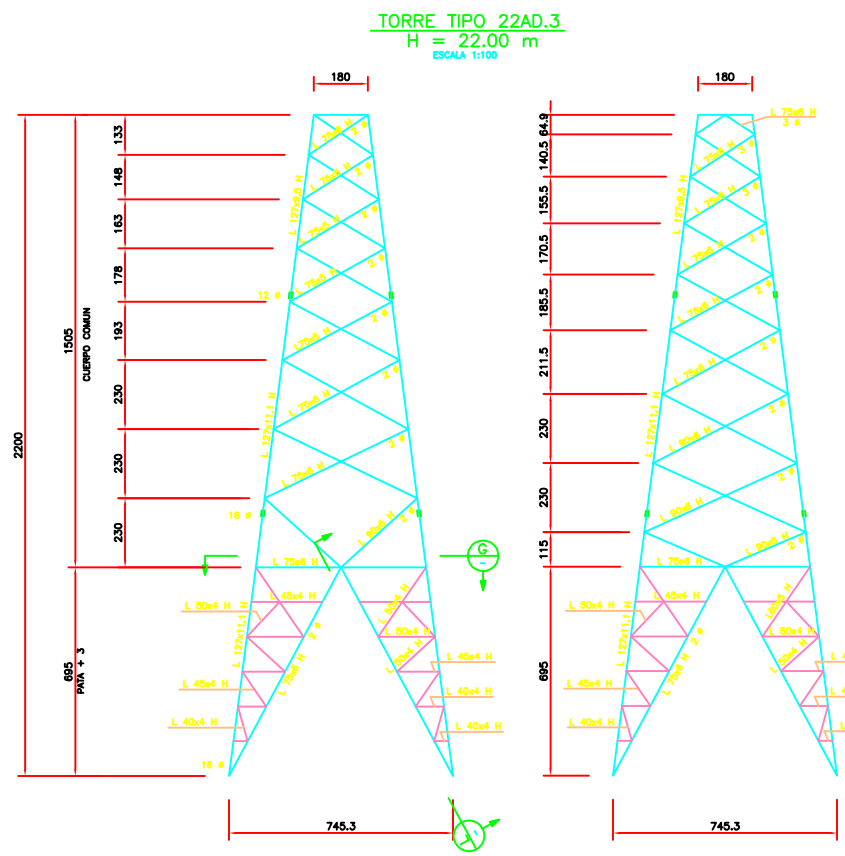

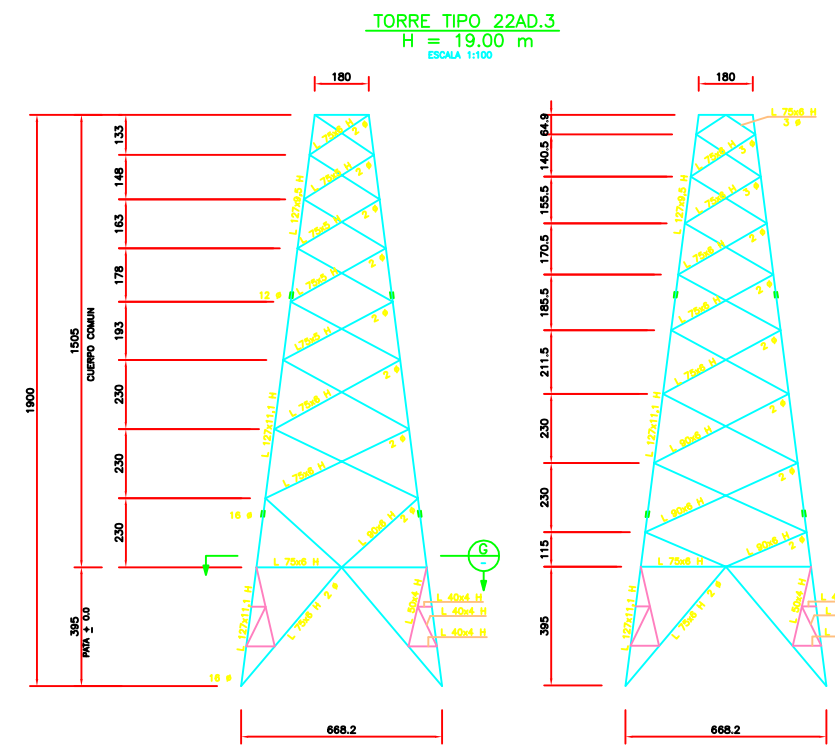

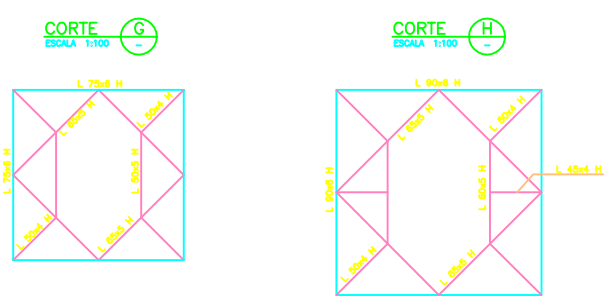

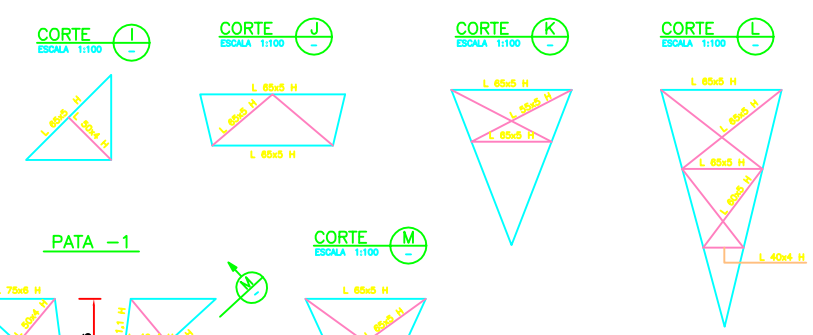

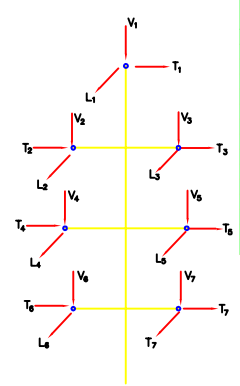

HIP. DE CARGA	V_1	V_2	V_3	V_4	V_5	V_6	V_7	T_1	T_2	T_3	T_4	T_5	T_6	T_7	L_1	L_2	L_3	L_4	L_5	L_6	L_7	VIENTO ESTRUCTURA (kg/m²) Transf.	VIENTO ESTRUCTURA (kg/m²) Longit.	F.S.
	CARGAS DE TRABAJO (Kg)																							
1	336	6155	6155	6155	6155	6155	6155	238	3173	3173	3173	3173	3173	3173	0	0	0	0	0	0	0	120	0	1.5
2	336	6155	6155	6155	6155	6155	6155	21	225	225	225	225	225	225	66	767	767	767	767	767	767	0	120	1.5
3	668	6155	12190	6155	6155	6155	6155	76	911	911	911	911	911	911	0	0	0	0	0	0	0	30	0	1.2
4	336	12190	12190	6155	6155	6155	6155	76	911	911	911	911	911	911	0	0	0	0	0	0	0	30	0	1.2
5	336	6155	6155	6155	6155	6155	6155	5	214	127	214	214	214	214	597	0	6849	0	0	0	0	120	0	1.2
6	336	6155	6155	6155	6155	6155	6155	11	127	127	214	214	214	214	0	6849	6849	0	0	0	0	120	0	1.2
7	336	6155	6155	6155	6155	6155	6155	11	214	127	214	127	214	214	0	0	6849	0	6849	0	0	120	0	1.2
8	336	6155	6155	6155	6155	6155	6155	11	214	214	214	214	127	127	0	0	0	0	0	6849	6849	120	0	1.2
9	336	6155	6155	6155	6155	6155	6155	11	214	214	214	127	214	127	0	0	0	0	6849	0	6849	120	0	1.2
10	336	6155	6155	6155	6155	6155	6155	5	174	87	174	174	174	174	597	40	6889	40	40	40	40	0	120	1.2
11	336	6155	6155	6155	6155	6155	6155	11	87	87	174	174	174	174	0	6889	6889	40	40	40	40	0	120	1.2
12	336	6155	6155	6155	6155	6155	6155	11	87	87	174	87	174	174	0	40	6889	40	6889	40	40	0	120	1.2
13	336	6155	6155	6155	6155	6155	6155	11	174	174	174	87	87	87	0	40	40	40	40	6889	6889	0	120	1.2
14	336	6155	6155	6155	6155	6155	6155	11	174	174	174	87	174	87	0	40	40	40	6889	40	6889	0	120	1.2
15	336	6155	6155	6155	6155	6155	6155	66	737	737	737	737	737	737	90	1468	1468	1468	1468	1468	1468	120	0	1.2

NOTAS.–

1.– ACERO PERFILES ASTM A 572 GRADO 50
PLANCHAS ASTM A 36
2.– PERNOS ASTM A394 TIPO 1 DIAMETRO ø 5/8"
3.– GALVANIZADO
PERFILES Y PLANCHAS SEGUN NORMAS ASTM A 123 Y A 143
PERNOS SEGUN NORMAS ASTM A 153 Y A 143
4.– DIMENSIONES EN cm
5.– LAS BARRAS MARCADAS CON H SON DE ACERO ASTM A572 GRADO 50

NOTAS DE DISEÑO

1.– TENSION UNITARIA CRITICA DE PANDEO: SEGUN MANUAL N°52 DEL ASCE " GUIDE FOR DESIGN OF STEEL TRANSMISSION TOWERS."

VERSION 13.06.97

N°	FECHA	DESCRIPCION	EJECUTO	REVISO	APROBO

INGENDESA
EMPRESA DE INGENIERIA INGENDESA S.A.

PLANO N° Tj-405-1L1

INGENDESA	NOMBRE	FIRMA / FECHA
PROYECTO	J.P.P./R.A.G.	JUNIO/97
DIBUJO	J.V.C.	JUNIO/97
REVISO	R.A.G.	JUNIO/97
APROBO	G.CH.S.	JUNIO/97

ESCALA (S) INDICADAS

AIR-SBE CHILE LTDA.

	NOMBRE	FIRMA / FECHA
APROBO		

SAN ISIDRO S.A.
COMPAÑIA ELECTRICA SAN ISIDRO S.A.

COLBUN S.A.

PROYECTO
LINEA SAN LUIS – SAN ISIDRO
2 x 220 kV

DESCRIPCION
TORRE TIPO 22AD.3
PLANO DE DISEÑO

APROBO		FECHA	
COLBUN	PLANO N°		MOD.
SAN ISIDRO	PLANO N°		0