tg α = 0,136153 (VERTICAL)
tg β = 0,1349076 (EN LA CARA)

CARA TRANSVERSAL Y LONGITUDINAL

ESCALA 1:15

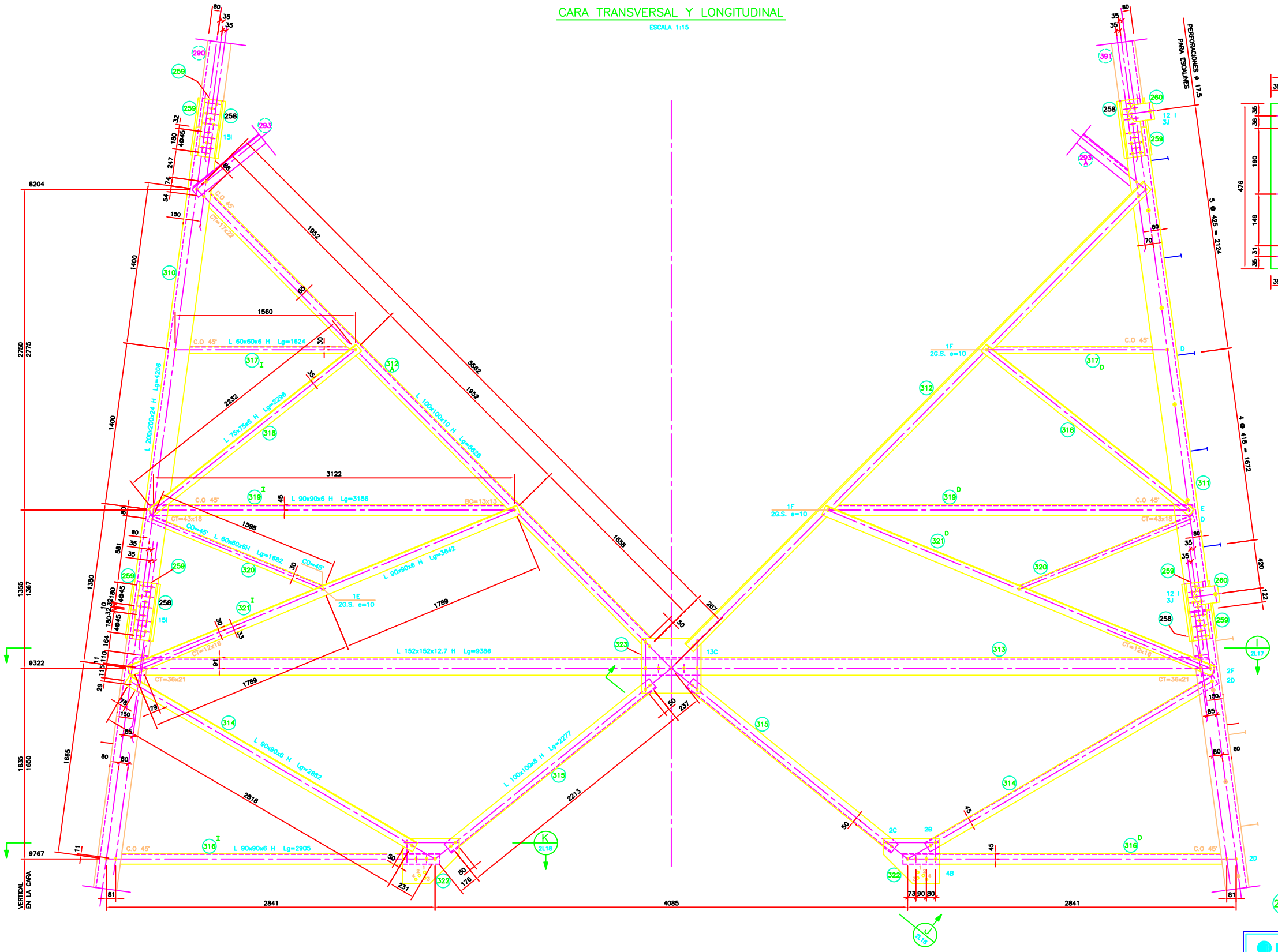

PIEZA 323

ESCALA 1:5

PL 476x12x516

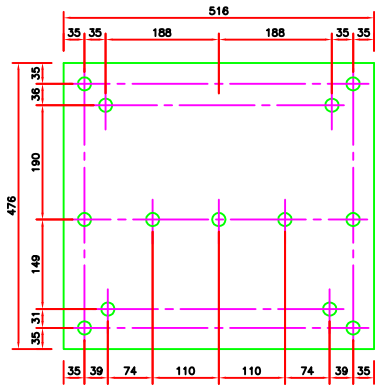

PIEZA 322

ESCALA 1:5

PL 389x12x488

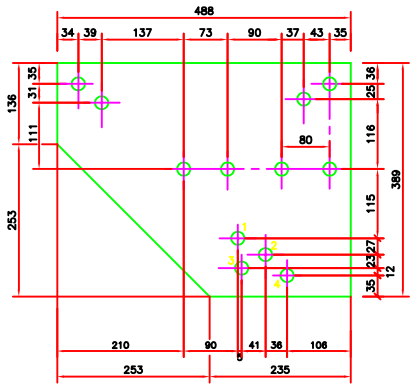

PIEZA 258

ESCALA 1:5

L 200x200x24 Lg=498

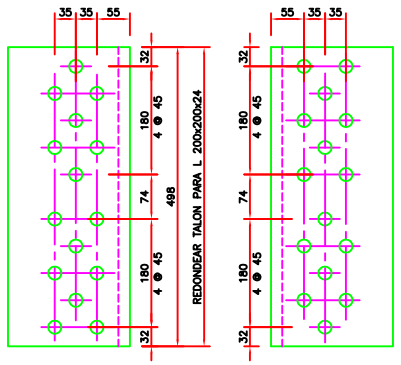

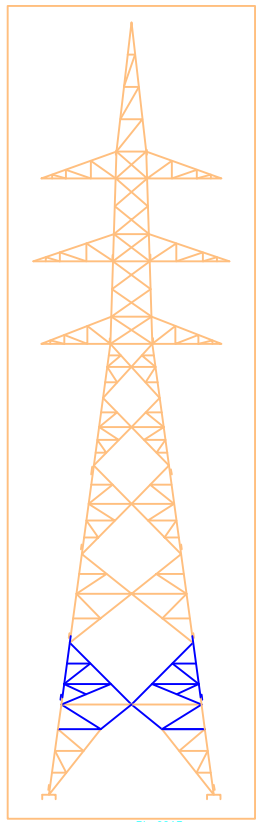

RL 6013

258 259 260 310 ÷ 323

NOMENCLATURA DE CORTE

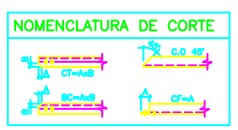

NOTA: VER PLANO Tj-405-2L3

N°	FECHA	DESCRIPCION	EJECUTO	REVISO	APROBO
01	27/08/97	CONFORME CONSTRUIDO (ABB-TD/L)	Ivan	Nilton	

INGENDESA — EMPRESA DE INGENIERIA INGENDESA S.A.

PLANO N° Tj-405-2L16

	NOMBRE	FIRMA / FECHA
PROYECTO	J.L.P.-R.A.G.	JULIO.-97
DIBUJO	M.A.T.	JULIO.-97
REVISO	R.A.G.	JULIO.-97
APROBO	G.CH.S.	JULIO.-97

ESCALA (S) INDICADAS

ABB-TD/L CHILE LTDA.

	NOMBRE	FIRMA / FECHA
APROBO	ROGERIO G.	27/08/97

SAN ISIDRO S.A. — COMPAÑIA ELECTRICA SAN ISIDRO S.A.

COLBUN S.A.

PROYECTO: LINEA SAN LUIS – SAN ISIDRO 2 x 220 kV

DESCRIPCION: TORRE TIPO 22DD.3 BASE H=30 PLANO DE FABRICACION Y MONTAJE

APROBO		FECHA	
COLBUN	PLANO N°		MOD.
SAN ISIDRO	PLANO N°		01